ssl erate: smart colours for smart cities

Bassano: città ricettiva

metalco solutions: street furniture

hikari solutions: led technology

heliv solutions: light in trasparency

Heliv LIT is a revolutionary solution that allows transparent surfaces to be rendered luminous as mono or multi-coloured light when activated by LED sources, and reversibly transparent in the OFF state

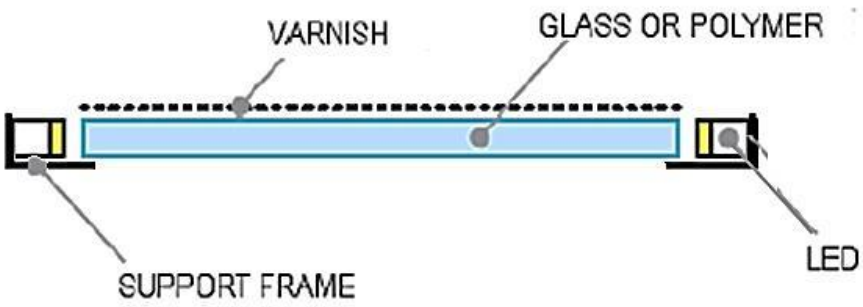

OFF STATE

ON STATE

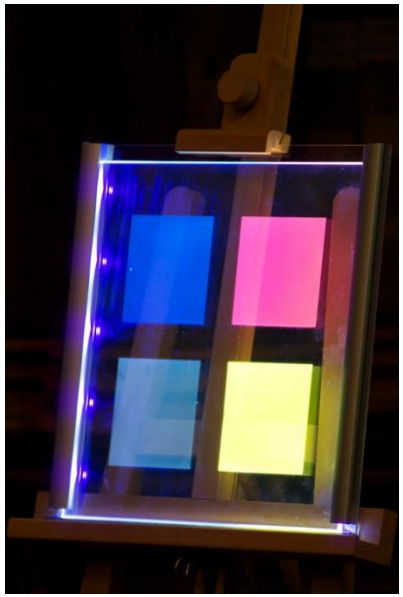

heliv + hikari + metalco: smart cities project

heliv + hikari + metalco: smart cities project

heliv + hikari + metalco: smart cities project

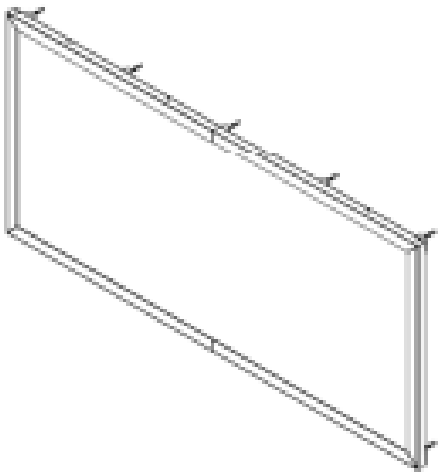

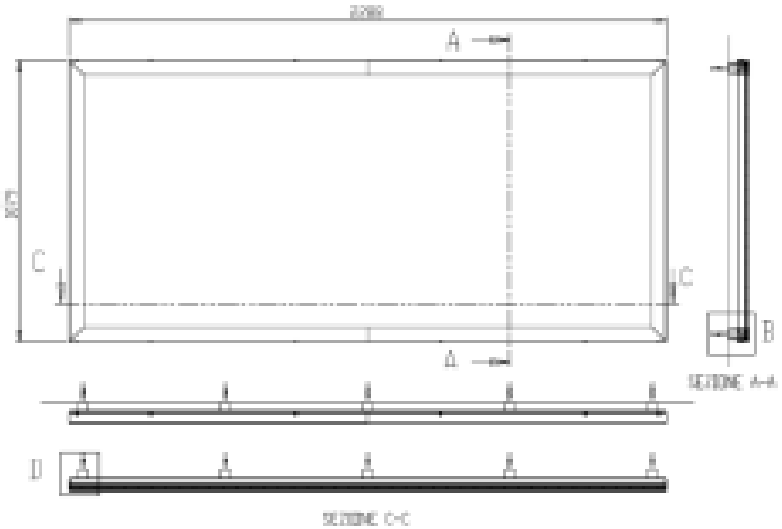

heliv + hikari + metalco: luci ed ombre

VANTAGGI

1 accelerazione delle operazioni di progettazione ed ottimizzazione del prodotto

2 creazione di prodotti su indicazione del «cliente» declinabili direttamente sul mercato

heliv + hikari + metalco: luci ed ombre

3 Rinsaldato rapporti esistenti

4 Costruzione rapida di nuovi rapporti e creazione di nuovi progetti

heliv + hikari + metalco: luci ed ombre

PROBLEMATICHE

1 difficile integrare un progetto nei tempi aziendali standard

heliv + hikari + metalco: luci ed ombre

PROBLEMATICHE

2 risposta lenta da parte dei partner per portare avanti il progetto

heliv + hikari + metalco: luci ed ombre

PROBLEMATICHE

3 difficoltà nel rapporto con chi parla «lingue diverse»

heliv + hikari + metalco: ricadute

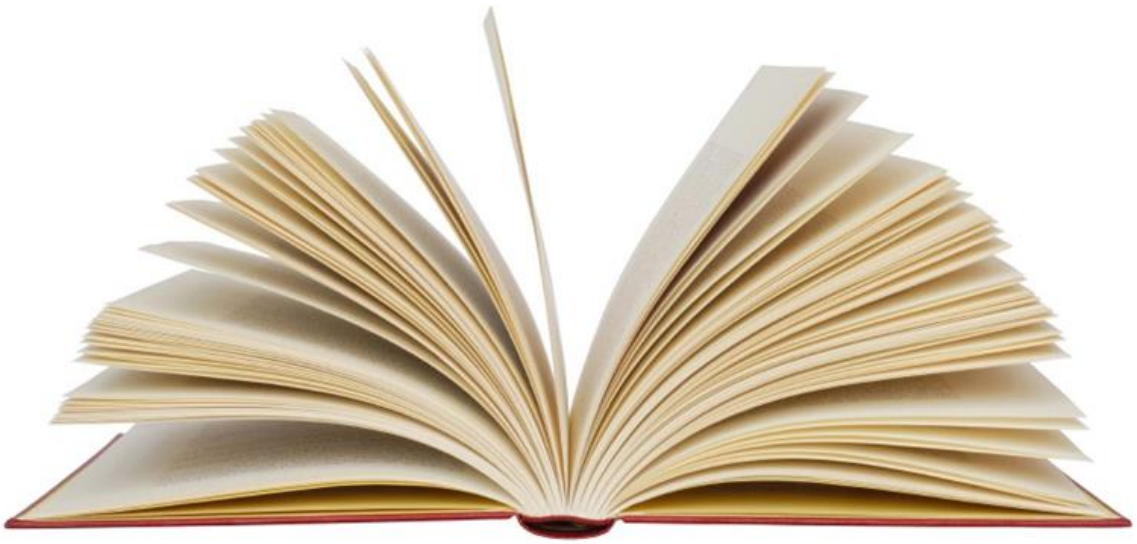

1 verrà creato un catalogo con queste soluzioni tecnologiche

heliv + hikari + metalco: ricadute

2 sono nati eventi figli di questo progetto

heliv + hikari + metalco: ricadute

3 nuovo modo di pensare agli affari meno intricato